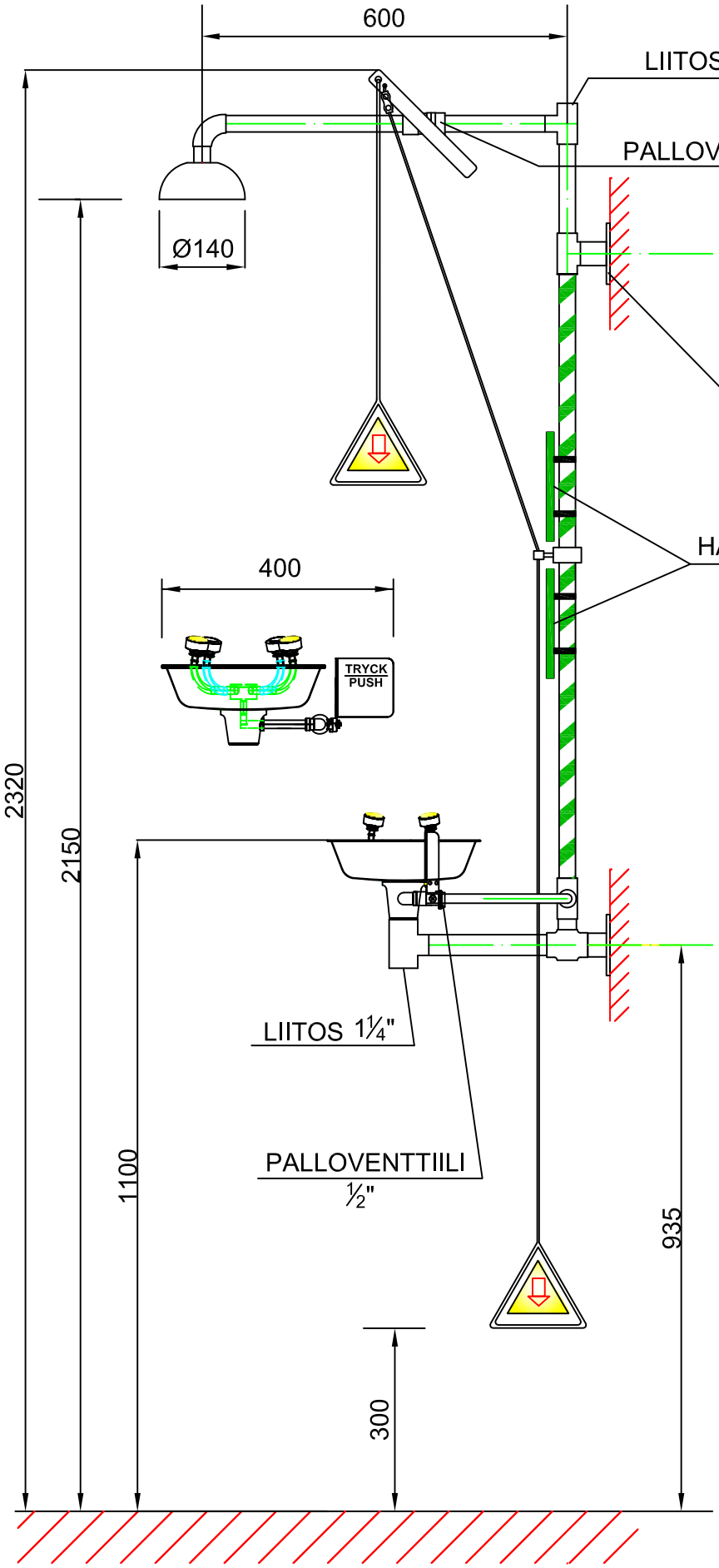

PIKKUOSA A

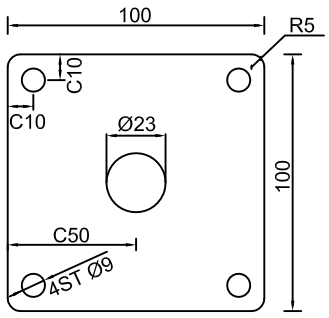

Varaosat ja tarvikkeet	
KND 505	Suutin silmäsuihkulle
KND 506	Suodatin suuttimeen
KND 511	Silmäsuikuyksikkö suihkuille
KND 515	Palloventtiili painolaatalla
KND 520	Palloventtiili
KND 531	Suihku siivilä
KND 532	Vetotanko nuolilipulla
KND 533	Nuolilippu
KND 534	Vetokahva
KND 540	Vetokahvat
KND 545	Silmäsuihkukyltti
KND 547	Hätäsuihkukyltti

Krusman EMERGENCY SHOWERS

TUOTE NRO:

YHDISTELMÄSUIHKU 8213874